PSA-24

■型号 PSA-24/PSA-24L

DC24V电源

特点

小体型

与以往的24V电源相比，尺寸变小，更易于确保安装空间。

PS-24　　NEW PSA-24

电源内部数据外部输出

连接RCON后，可以监控以下内容。

- 输出电压
- 输出电流
- 负荷率
- 总通电时间
- 内部温度
- 风扇转速过低警告

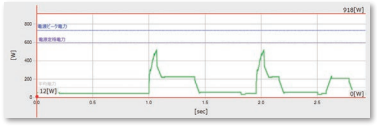

※该图表为示意图。

PSA-24　　RCON　　PLC

电源计算器

可以通过预先模拟驱动轴动作来计算最佳电源容量，并计算所需的电源单元数。

输入要连接的驱动轴动作条件并设置动作模式。
通过图标选择动作模式，简单易行。

输入驱动轴条件

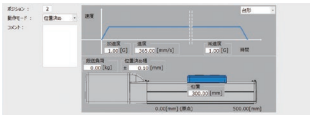

设定动作模式

计算结果

显示电源容量和所需电源单元数量。
还可确认电流值图表和轴动作状态。

显示计算结果

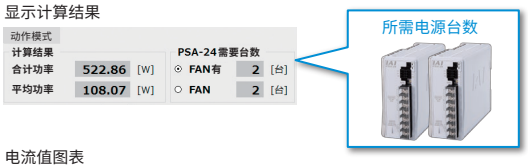

电流值图表

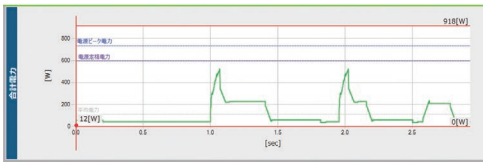

“计算器”软件可以点此下载。
https://www.iai-robot.co.jp/download/pcsoft/calculator/

最多可5台并联运行

【多个负载时】

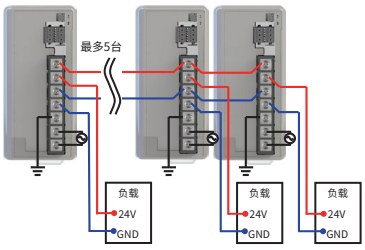

【1台负载时】

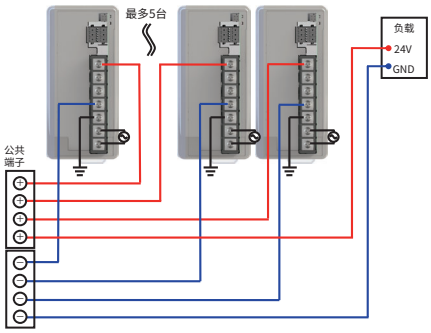

(注)无法在下列条件下进行并联。
・PSA-24(无风扇规格)与PSA-24L(带风扇规格)并联
・与本电源以外的电源单元并联　・与PS-24并联

并联连接台数与允许电源

连接台数[台]	额定电流[A]		峰值电流[A]
	PSA-24(无风扇)	PSA-24L(带风扇)	PSA-24/PSA-24L
1	8.5	13.8	17.0
2	15.3	24.8	30.6
3	22.95	37.3	45.9
4	30.6	49.7	61.2
5	38.25	62.1	76.5

规格表

项目		规格		条件等
		PSA-24（无风扇）	PSA-24L（带风扇）	
电源输入电压范围		AC100V～AC230V±10%		
电源电流	AC100V	2.5A以下	3.9A以下	连续额定输出204W
	AC200V	1.4A以下	1.9A以下	连续额定输出204W
电源频率范围		50/60Hz±5%		
电源容量	AC100V	250VA	390VA	连续额定输出204W
	AC200V	280VA	380VA	连续额定输出204W
冲击电流（注1）	AC100V	27.4A（typ）		冷启动时（40°C）
	AC200V	54.8A（typ）		
瞬时停电耐量	50Hz	20ms		
	60Hz	16ms		
触电保护结构		Class I		
功率	AC100V	86%以上		连续额定输出204W
	AC200V	90%以上		
输出电压范围（注2）		24V±10%		
连续额定输出		8.5A（204W）	13.8A（330W）	
峰值输出		17A（408W）		
保护功能		过电流保护、过热保护、过载保护		
		过电压保护、输入低电压保护、风扇旋转检测		
适用环境温度		0°C～+55°C（有降额）		
适用环境湿度		85%RH以下		无结露
使用环境		无腐食性气体、特别是粉尘不严重		
耐振性		频率10～57Hz/振幅：0.075mm 频率57～150Hz/加速度9.8m/s^2 XYZ各方向　扫描时间：10分钟 扫描次数：10次		
抗冲击性		落下高度800mm・1角3棱6面		
触电保护结构		Class I		
防护等级		不适用		
发热量	AC100V	28.6W		204W连续额定时
	AC200V	20.4W		204W连续额定时
冷却方式		自然空冷	使用风扇单元强制冷却	
绝缘耐压	AC输入-DC输出	漏电流10mA		AC3000V 1分钟
	AC输入-FG	漏电流10mA		AC2000V 1分钟
	DC输出-FG	漏电流25mA		AC500V 1分钟
绝缘电阻	AC输入-DC输出	DC500V 50MΩ以上		
	AC输入-FG	DC500V 50MΩ以上		
	DC输出-FG	DC500V 50MΩ以上		
漏电流（注3）	AC100V	0.40mA　typ		
	AC200V	0.75mA　typ		
安全标准		UL61010、EN61010-1		
		KC（EMC）、EN55011		
质量		805g	845g	

（注1）冲击电流的脉冲宽度小于5ms。并联运行时，冲击电流按台数合计。
请在充分确认特性后进行选型，以避免断路器因冲击电流而动作。
（注2）为适用并联运行，本电源具有根据负载变动输出电压的特性。
因此本电源专用于IAI控制器。基于负载的输出电压特性，请参考使用说明书。
（注3）电源单体漏电流的规定。

注意

- 本电源不是稳压电源。输出电压会根据负载发生变动（电压随负载率上升而下降）。
  因此，请不要连接我公司驱动轴以外的其他机器。
- 最多并联运行台数为5台。另外，请不要并联本电源以外的电源设备。
- 不能串联使用，敬请注意。
- 多台并联使用时，PSA-24（无风扇）各台电源上电的间隔控制在10mm以上。
  （带风扇时，无需间隔）
- 由于PSA-24（无风扇）是自然空冷型的电源，在安装时，请充分考虑自然对流，以避免电源周围散热不好。
- 本产品的机壳兼具散热效果。机壳可能会温度变高，接触可能会导致烫伤，所以安装完毕后请不要触摸机壳。

相对于环境温度的降额

环境温度为40°C以上时，请按照下图所示的降额曲线降低输出功率。

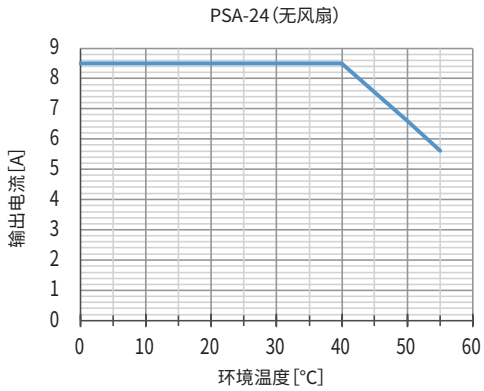

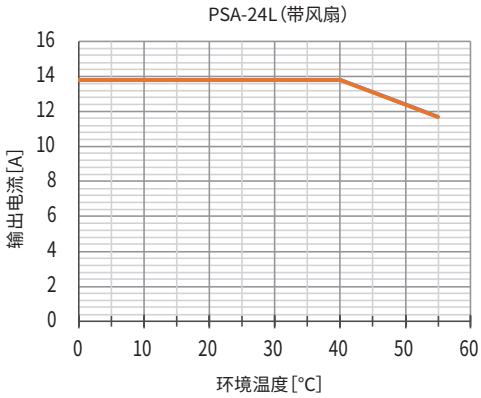

各部名称

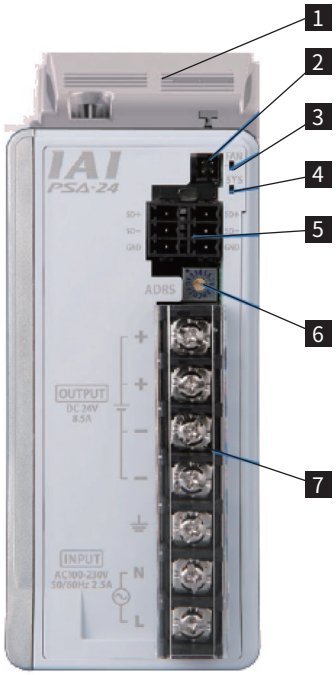

1 风扇单元

是以330W使用连续额定输出（PSA-24L）时连接的单元

2 风扇连接用单元

是以330W使用连续额定输出时的风扇连接用接口

3 风扇报警通知LED 4 正常动作通知用LED

有2种LED，显示风扇、电源的状态

名称	面板标记	显示颜色	状态	说明
风扇报警通知LED	FAN	橙	亮灯	风扇转速异常
			闪烁	风扇转速警告
			熄灯	无风扇异常
正常动作通知用LED	SYS	绿	亮灯	正常动作中
			熄灯	停止中

5 通信用接口

用于通信监视电源内部状态数据的接口

6 通信用地址开关

以多分支方式连接多台电源，设定通信上的从站地址分配

7 电源端子台

连接AC电源输入、机架接地、输出电压的配线

外形尺寸图

CAD图纸可从IAI主页下载。
www.iai-robot.com
二维CAD 三维CAD

PSA-24（无风扇）

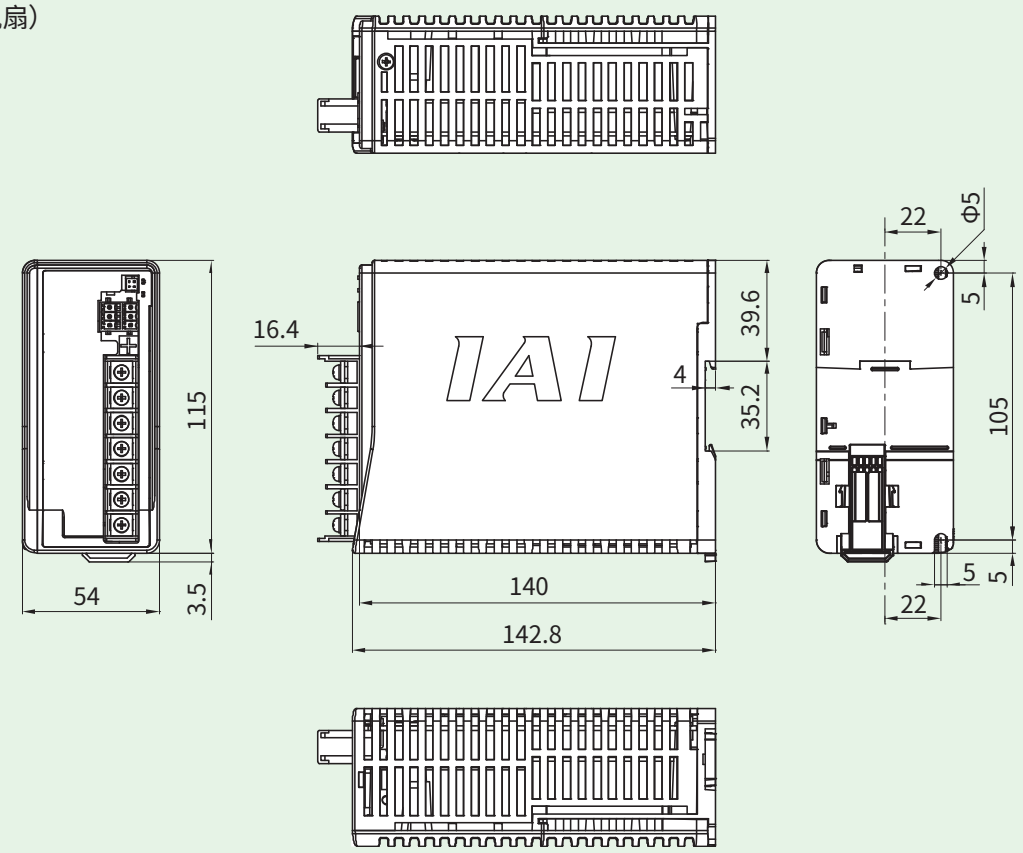
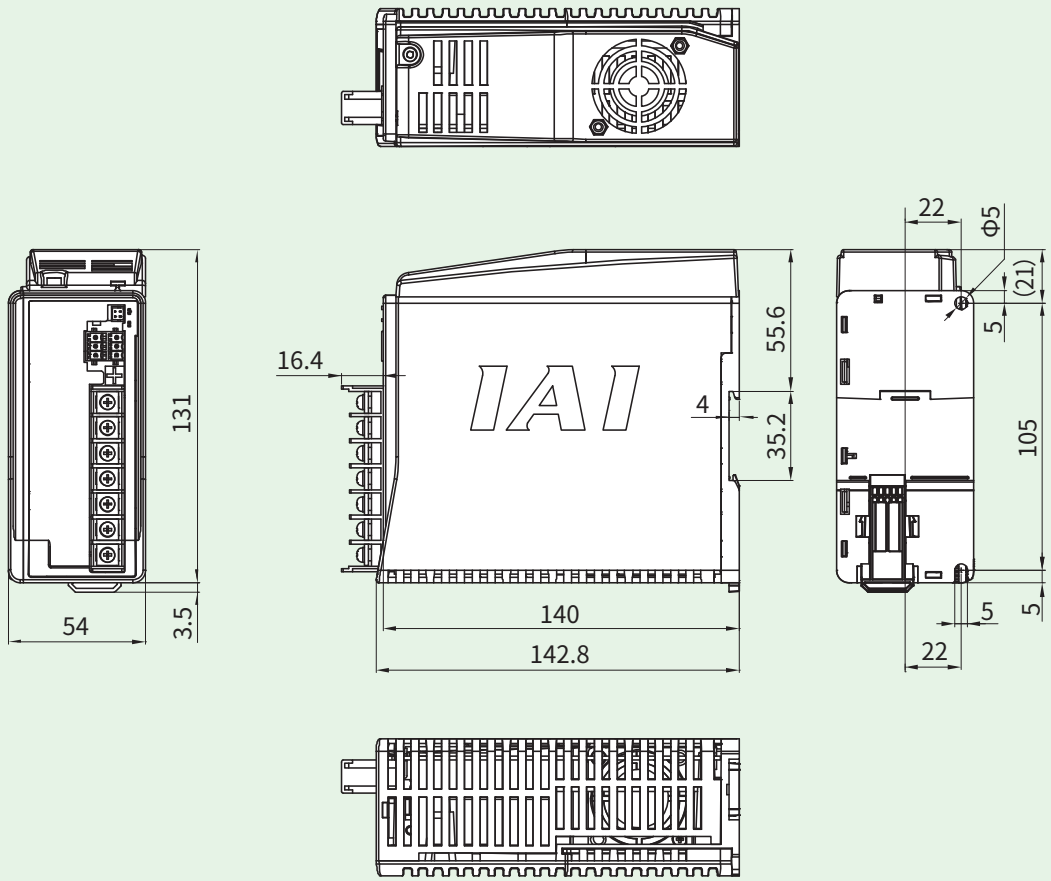
PSA-24L（带风扇）