滑块　SSPDA

AC伺服马达200V（高刚性型）				
SSPDACR	滑块	SSPDACR-S-200	6-209	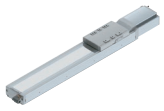
		SSPDACR-M-400	6-213	
		SSPDACR-L-750	6-217	

SSPDACR-S-200

±5μm 高精度 | 无尘 | 本体宽 100 mm | 200 W

■型号项目

SSPDACR – S – ☐ – 200 – ☐ – ☐ – ☐ – ☐ – ☐

系列	
SSPDACR	高精度规格

类型
S

编码器种类	
I	增量型
A	绝对型

马达种类	
200	200W

导程	
30	30mm
20	20mm
10	10mm

行程	
100 ~ 1100	100mm ~ 1100mm (每50mm)

适用控制器	
T2	SCON MSCON SSEL XSEL-P/Q XSEL-RA/SA
T4	RCON RSEL

电缆长	
N	无
S	3m
M	5m
X□□	指定长度

选项
请参考下述选项

CE RoHS

水平 | 垂直 | 侧立 | 吊顶

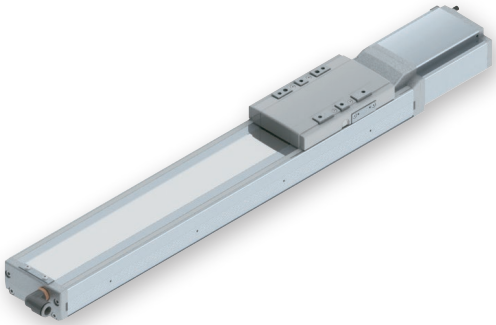

编码器种类/行程阵容

行程 (mm)	编码器种类	
	增量型	绝对型
100	○	○
150/200	○	○
250/300	○	○
350/400	○	○
450/500	○	○
550/600	○	○
650/700	○	○
750/800	○	○
850/900	○	○
950/1000	○	○
1050/1100	○	○

POINT 选型注意

(1) "主要规格"中的负载质量用最大值表示。详细内容请参考"不同速度·加速度下的负载质量表"。
(2) 根据不同的安装姿势，需要加以注意。详细内容请参考1-199页。
(3) 参考负载伸出长：Ma·Mb·Mc方向450mm以下。

选项

名称	型号	参考页	名称	型号	参考页
电缆左侧面出线(注1)	A1S	6-387	原点限位传感器对侧安装	LL	6-390
电缆左背面出线(注1)	A1E	6-387	主动轴指定	LM	6-390
电缆右侧面出线(注1)	A3S	6-387	主动轴指定(传感器对侧安装)	LLM	6-390
电缆右背面出线(注1)	A3E	6-387	反原点规格	NM	6-390
AQ封圈(标准配备)(注2)	AQ	6-387	带滚珠保持机构导轨(注3)	RT	6-390
刹车	B	6-387	从动轴指定	S	6-390
蠕变传感器	C	6-387	直线度高精度规格(行程100～600)	ST	6-392
蠕变传感器对侧安装	CL	6-387	直线度高精度规格(行程650～1100)	ST	6-392
原点限位传感器	L	6-390	吸气用配管接头对侧安装	VR	6-393

(注1) 型号项目的选项栏中必须择一记入型号。
(注2) 请务必在型号项目的选项栏中记入此选项。
(注3) 导程20、30规格时不可选择。

电缆长

种类	电缆记号	T2		T4	
		标准	带LS	标准	带LS
标准型	S (3m)	○	○	○	○
	M (5m)	○	○	○	○
指定长度	X06 (6m)～X10 (10m)	○	○	○	○
	X11 (11m)～X15 (15m)	○	○	○	○
	X16 (16m)～X20 (20m)	○	○	○	○
	X21 (21m)～X25 (25m)	○	○	○	○
	X26 (26m)～X30 (30m)	○	○	○	○

(注) 标准配备柔性电缆。

主要规格

项目			内容		
导程		滚珠丝杆导程(mm)	30	20	10
水平	负载质量	最大负载质量(kg)	30	45	90
	速度/加减速度	最高速度(mm/s)	1600	1100	600
		额定加减速度(G)	0.4	0.4	0.4
		最高加减速度(G)	1.2	1	0.7
垂直	负载质量	最大负载质量(kg)	4	6	12
	速度/加减速度	最高速度(mm/s)	1600	1100	600
		额定加减速度(G)	0.4	0.4	0.4
		最高加减速度(G)	1.2	1	0.6
无尘室规格		吸气量(Nl/min)	150	100	50
推力		额定推力(N)	113.9	170.9	341.8
刹车		刹车规格	无励磁动作电磁刹车		
		刹车保持力(kgf)	4	6	12
行程		最小行程(mm)	100	100	100
		最大行程(mm)	1100	1100	1100
		行程间距(mm)	50	50	50

项目	内容
驱动方式	滚珠丝杆　φ16mm　相当于滚轧C5
重复定位精度	±0.005mm
空转值	0.020mm以下
基座	材质:铸铁　涂装处理
线性导轨	直动无限循环型
静态允许负载力矩	Ma:190N·m
	Mb:190N·m
	Mc:530N·m
动态允许负载力矩(注4)	Ma:43N·m
	Mb:43N·m
	Mc:116N·m
无尘度	Class10(0.1μm、Fed.Std.209D)、Class2.5相当(ISO 14644-1标准)
适用环境温度·湿度	0～40°C、85%RH以下(无结露)
防护等级	IP20
耐振性、耐冲击	4.9m/s²
国际规格	CE标志、RoHS指令
马达种类	AC伺服马达
编码器种类	增量型/绝对型
编码器脉冲数	16384 pulse/rev
交货期	记载在主页[交货期查询]中

(注4) 基准额定寿命为10,000km时的值。行走寿命因运行条件、安装状态不同而发生变化。
请参照1-180页确认行走寿命。

■滑块型力矩方向

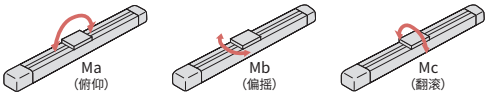

不同速度·加速度下的负载质量表

负载质量单位为kg。空栏表示不可动作。

姿势		水平											垂直										
导程(mm)	最高速度(mm/s)	加速度(G)																					
		0.2	0.3	0.4	0.5	0.6	0.7	0.8	0.9	1.0	1.1	1.2	0.2	0.3	0.4	0.5	0.6	0.7	0.8	0.9	1.0	1.1	1.2
30	1600	30	30	30	24	20	17	15	13	12	11	10	4	4	4	3.2	2.7	2.3	2	1.7	1.4	1.2	1
20	1100	45	45	45	36	30	26	22.5	19.5	17			6	6	6	4.8	4	3.4	3	2.7	2.4		
10	600	90	90	90	72	60	50						12	12	12	10	8						

行程与最高速度

导程 \ 行程	100～550	600	650	700	750	800	850	900	950	1000	1050	1100
30	1600		1450	1290	1160	1040	940	860	780	720	660	610
20	1100	1090	970	860	770	690	630	570	520	480	440	400
10	600	540	480	430	380	340	310	280	260	240	220	200

(单位为mm/s)

联机整定时的负载质量及加减速度

负载质量单位为kg。空栏表示不可动作。

	导程	不同加减速度下的负载质量(kg)															最高速度(mm/s)	
		0.1G	0.2G	0.3G	0.4G	0.5G	0.6G	0.7G	0.8G	0.9G	1.0G	1.1G	1.2G	1.3G	1.4G	1.5G	标准	整定后
水平	30	39	36	33	30	24	20	17	15	13	12	11	10				1800	1600
	20	58.5	54	49.5	45	36	30	26	22.5	19.5	17						1200	1100
	10	117	108	99	90	72	60	50									600	600

尺寸图

CAD图纸可从IAI主页下载。
www.iai-robot.com
二维CAD 三维CAD

(注) 电缆中继接头是用于连接马达·编码器电缆。电缆请参考1-107页。
(注) 进行原点复位时，滑块会移动至M.E.，请注意不要与周围物品产生干涉。
(注) 如果更改原点方向，需要进行返厂调整，敬请注意。
(注) 允许负载力矩偏置基准位置位于距离滑块工件安装位置50mm处。

ST:行程
M.E.:机械末端
S.E.:行程末端

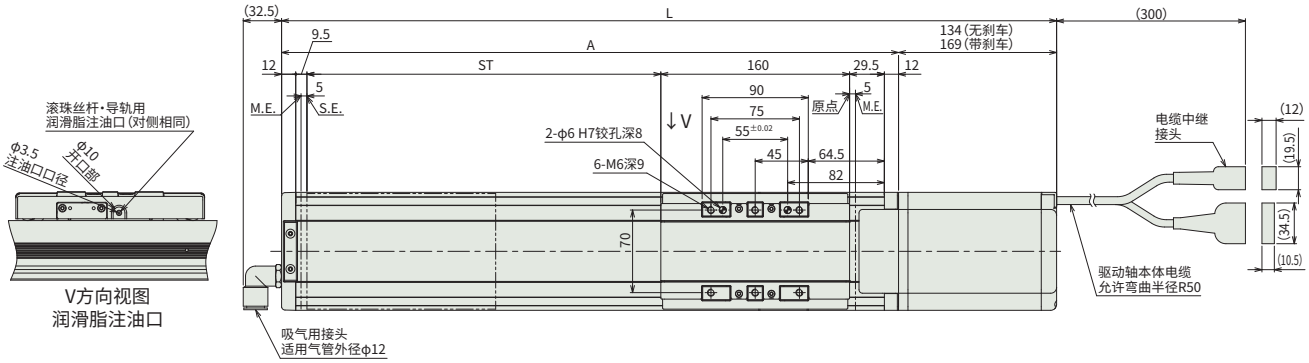

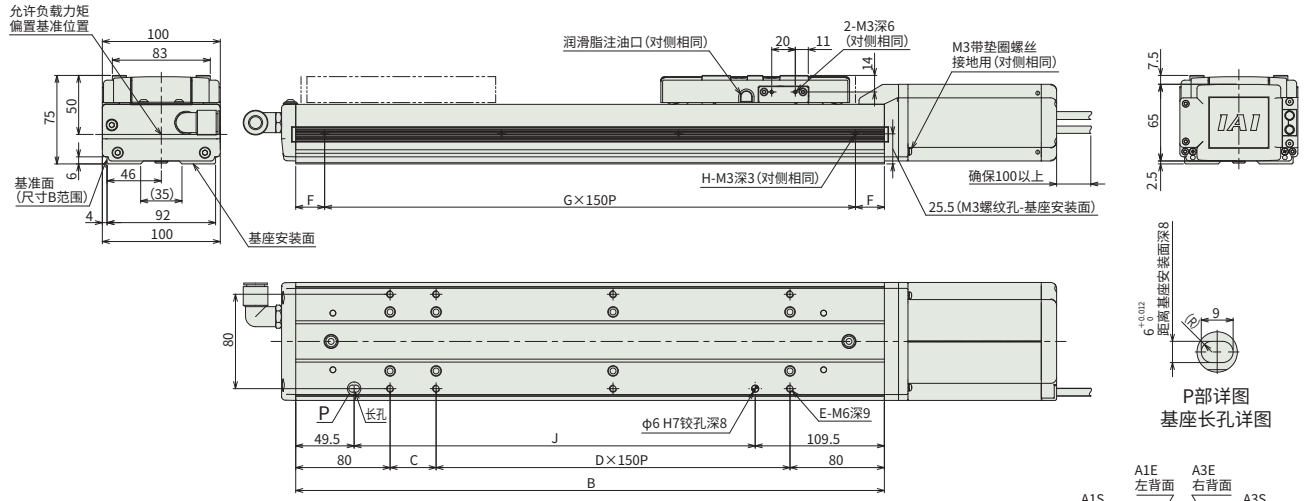

P部详图
基座长孔详图

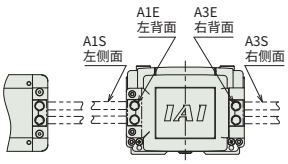

电缆出线方向(选项)

■各行程尺寸

行程		100	150	200	250	300	350	400	450	500	550	600	650	700	750	800	850	900	950	1000	1050	1100
L	无刹车	457	507	557	607	657	707	757	807	857	907	957	1007	1057	1107	1157	1207	1257	1307	1357	1407	1457
	带刹车	492	542	592	642	692	742	792	842	892	942	992	1042	1092	1142	1192	1242	1292	1342	1392	1442	1492
A		323	373	423	473	523	573	623	673	723	773	823	873	923	973	1023	1073	1123	1173	1223	1273	1323
B		299	349	399	449	499	549	599	649	699	749	799	849	899	949	999	1049	1099	1149	1199	1249	1299
C		139	39	89	139	39	89	139	39	89	139	39	89	139	39	89	139	39	89	139	39	89
D		0	1	1	1	2	2	2	3	3	3	4	4	4	5	5	5	6	6	6	7	7
E		4	6	6	6	8	8	8	10	10	10	12	12	12	14	14	14	16	16	16	18	18
F		74.5	24.5	49.5	74.5	24.5	49.5	74.5	24.5	49.5	74.5	24.5	49.5	74.5	24.5	49.5	74.5	24.5	49.5	74.5	24.5	49.5
G		1	2	2	2	3	3	3	4	4	4	5	5	5	6	6	6	7	7	7	8	8
H		2	3	3	3	4	4	4	5	5	5	6	6	6	7	7	7	8	8	8	9	9
J		140	190	240	290	340	390	440	490	540	590	640	690	740	790	840	890	940	990	1040	1090	1140

■各行程质量

行程		100	150	200	250	300	350	400	450	500	550	600	650	700	750	800	850	900	950	1000	1050	1100
质量(kg)	无刹车	7.5	8.1	8.7	9.3	10.0	10.6	11.2	11.8	12.4	13.0	13.7	14.3	14.9	15.5	16.1	16.7	17.3	18.0	18.6	19.2	19.8
	带刹车	8.1	8.7	9.3	9.9	10.6	11.2	11.8	12.4	13.0	13.6	14.3	14.9	15.5	16.1	16.7	17.3	17.9	18.6	19.2	19.8	20.4

适用控制器

本页的驱动轴可以连接以下控制器。请根据需求选择合适的型号。

名称	外观	最多可连接轴数	电源电压	控制方法															最大定位点数	参考页
				定位	脉冲串	程序	现场网络 ※可选													
							DV	CC	CIE	PR	CN	ML	ML3	EC	EP	PRT	SSN	ECM		
MSCON-C		6	单相AC 100V/200V	–	–	–	●	●	–	●	●	–	–	●	●	–	–	–	256	7-231
RCON		16	DC24V 单相AC200V 三相AC200V	–	–	–	●	●	●	●	–	–	–	●	●	●	–	–	128	7-25
RSEL		8		–	–	●	●	●	●	●	–	–	–	●	●	●	–	–	36000	7-27
SCON-CAL/CGAL		1	单相AC 100V/200V	●	–	–	●	●	–	●	●	●	–	●	●	●	–	–	512 (现场网络规格为768)	7-217
SCON-CB/CGB		1		●	●	–	●	●	●	●	●	●	●	●	●	●	–	–	512 (现场网络规格为768)	7-187
SSEL-CS		2		●	–	●	●	●	–	●	–	–	–	–	●	–	–	–	20000	7-243
XSEL-P/Q		6	单相AC200V 三相AC200V	–	–	●	●	●	–	●	–	–	–	–	●	–	–	–	20000	7-271
XSEL-RA/SA		8		–	–	●	●	●	–	●	–	–	–	●	●	–	–	–	55000 (根据型号而有所差异)	7-271

(注) 关于DV、CC等现场网络缩写符号，请确认7-17页。
(注) 绝对型驱动轴不能连接RCON-SC。

SSPDACR-M-400

±5μm 高精度 | 无尘 | 本体宽 130 mm | 400 W

■型号项目

SSPDACR – M – ☐ – 400 – ☐ – ☐ – ☐ – ☐ – ☐

系列	
SSPDACR	高精度规格

类型
M

编码器种类	
I	增量型
A	绝对型

马达种类	
400	400W

导程	
40	40mm
20	20mm
10	10mm

行程	
100 ~ 1300	100mm ~ 1300mm (每50mm)

适用控制器	
T2	SCON SSEL XSEL-P/Q XSEL-RA/SA
T4	RCON RSEL

电缆长	
N	无
S	3m
M	5m
X□□	指定长度

选项
请参考下述选项

CE RoHS

水平 | 垂直 | 侧立 | 吊顶

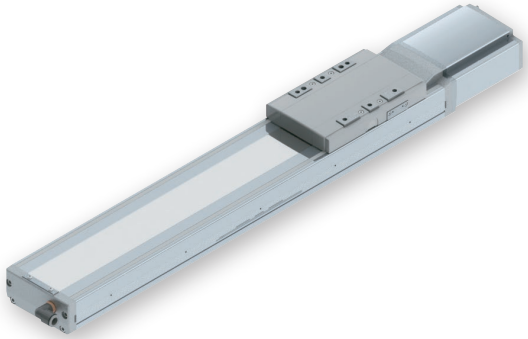

编码器种类/行程阵容

行程 (mm)	编码器种类	
	增量型	绝对型
100	○	○
150/200	○	○
250/300	○	○
350/400	○	○
450/500	○	○
550/600	○	○
650/700	○	○
750/800	○	○
850/900	○	○
950/1000	○	○
1050/1100	○	○
1150/1200	○	○
1250/1300	○	○

POINT 选型注意

(1) "主要规格"中的负载质量用最大值表示。详细内容请参考"不同速度·加速度下的负载质量表"。
(2) 根据不同的安装姿势，需要加以注意。详细内容请参考1-199页。
(3) 参考负载伸出长：Ma·Mb·Mc方向600mm以下。

选项

名称	型号	参考页	名称	型号	参考页
电缆左侧面出线(注1)	A1S	6-387	原点限位传感器对侧安装	LL	6-390
电缆左背面出线(注1)	A1E	6-387	主动轴指定	LM	6-390
电缆右侧面出线(注1)	A3S	6-387	主动轴指定(传感器对侧安装)	LLM	6-390
电缆右背面出线(注1)	A3E	6-387	反原点规格	NM	6-390
AQ封圈(标准配备)(注2)	AQ	6-387	带滚珠保持机构导轨(注3)	RT	6-390
刹车	B	6-387	从动轴指定	S	6-390
蠕变传感器	C	6-387	直线度高精度规格(行程100～600)	ST	6-392
蠕变传感器对侧安装	CL	6-387	直线度高精度规格(行程650～1300)	ST	6-392
原点限位传感器	L	6-390	吸气用配管接头对侧安装	VR	6-393

(注1) 型号项目的选项栏中必须择一记入型号。
(注2) 请务必在型号项目的选项栏中记入此选项。
(注3) 导程40规格时不可选择。

电缆长

种类	电缆记号	T2		T4	
		标准	带LS	标准	带LS
标准型	S(3m)	○	○	○	○
	M(5m)	○	○	○	○
指定长度	X06(6m)～X10(10m)	○	○	○	○
	X11(11m)～X15(15m)	○	○	○	○
	X16(16m)～X20(20m)	○	○	○	○
	X21(21m)～X25(25m)	○	○	○	○
	X26(26m)～X30(30m)	○	○	○	○

(注) 标准配备柔性电缆。

主要规格

项目			内容		
导程		滚珠丝杆导程(mm)	40	20	10
水平	负载质量	最大负载质量(kg)	45	90	120
	速度/加减速度	最高速度(mm/s)	1600	1100	600
		额定加减速度(G)	0.4	0.4	0.4
		最高加减速度(G)	1.2	1	0.7
垂直	负载质量	最大负载质量(kg)	6	12	25
	速度/加减速度	最高速度(mm/s)	1600	1100	600
		额定加减速度(G)	0.4	0.4	0.4
		最高加减速度(G)	1.2	1	0.6
推力		额定推力(N)	169.6	339.1	678.3
无尘室规格		吸气量(Nl/min)	160	110	60
刹车		刹车规格	无励磁动作电磁刹车		
		刹车保持力(kgf)	6	12	25
行程		最小行程(mm)	100	100	100
		最大行程(mm)	1300	1300	1300
		行程间距(mm)	50	50	50

项目	内容
驱动方式	滚珠丝杆　φ20mm　相当于滚轧C5
重复定位精度	±0.005mm
空转值	0.02mm以下
基座	材质:铸铁　涂装处理
线性导轨	直动无限循环型
静态允许负载力矩	Ma:470N·m
	Mb:470N·m
	Mc:1210N·m
动态允许负载力矩(注4)	Ma:107N·m
	Mb:107N·m
	Mc:276N·m
无尘度	Class10(0.1μm、Fed.Std.209D)、Class2.5相当(ISO 14644-1标准)
适用环境温度·湿度	0～40°C、85%RH以下(无结露)
防护等级	IP20
耐振性、耐冲击	4.9m/s²
国际规格	CE标志、RoHS指令
马达种类	AC伺服马达
编码器种类	增量型/绝对型
编码器脉冲数	16384 pulse/rev
交货期	记载在主页[交货期查询]中

(注4) 基准额定寿命为10,000km时的值。行走寿命因运行条件、安装状态不同而发生变化。
请参照1-180页确认行走寿命。

■滑块型力矩方向

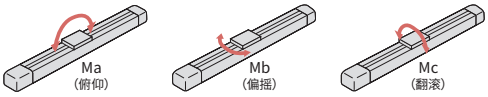

不同速度·加速度下的负载质量表

负载质量单位为kg。空栏表示不可动作。

姿势		水平											垂直										
导程(mm)	最高速度(mm/s)	加速度(G)																					
		0.2	0.3	0.4	0.5	0.6	0.7	0.8	0.9	1.0	1.1	1.2	0.2	0.3	0.4	0.5	0.6	0.7	0.8	0.9	1.0	1.1	1.2
40	1600	45	45	45	36	30	25.5	22.5	19.5	17	15	13.5	6	6	6	4.8	4	3.4	3	2.7	2.4	2.2	2
20	1100	90	90	90	72	60	51	45	39	34			12	12	12	9.6	8	6.9	6	5.3	4.8		
10	600	120	120	120	96	80	70						25	25	25	20	16.5						

行程与最高速度

导程＼行程	100～600	650	700	750	800	850	900	950	1000	1050	1100	1150	1200	1250	1300
40	1600					1540	1410	1290	1180	1100	1010	940	880	820	760
20	1100		1040	940	850	770	700	640	590	550	500	470	440	410	380
10	600	580	520	470	420	380	350	320	290	270	250	230	220	200	190

(单位为mm/s)

联机整定时的负载质量及加减速度

负载质量单位为kg。空栏表示不可动作。

	导程	不同加减速度下的负载质量(kg)															最高速度(mm/s)	
		0.1G	0.2G	0.3G	0.4G	0.5G	0.6G	0.7G	0.8G	0.9G	1.0G	1.1G	1.2G	1.3G	1.4G	1.5G	标准	整定后
水平	40	58.5	54	49.5	45	36	30	25.5	22.5	19.5	17	15	13.5				1600	1600
	20	117	108	99	90	72	60	51	45	39	34						1100	1100
	10	156	144	132	120	96	80	70									600	600

尺寸图

CAD图纸可从IAI主页下载。
www.iai-robot.com
二维CAD 三维CAD

(注) 电缆中继接头是用于连接马达·编码器电缆。电缆请参考1-107页。
(注) 进行原点复位时，滑块会移动至M.E.，请注意不要与周围物品产生干涉。
(注) 如果更改原点方向，需要进行返厂调整，敬请注意。
(注) 允许负载力矩偏置基准位置位于距离滑块工件安装位置58.5mm处。

ST:行程
M.E.:机械末端
S.E.:行程末端

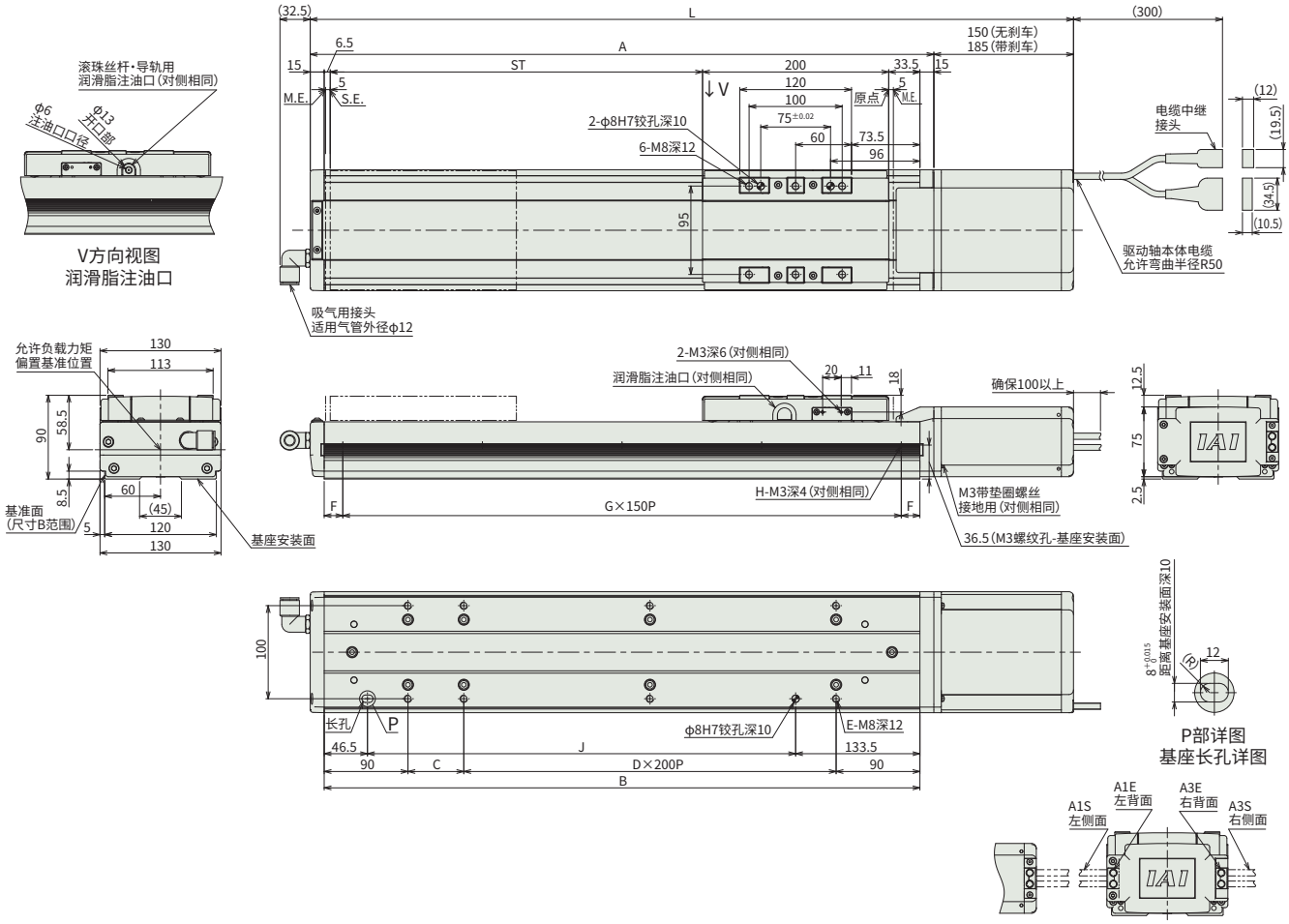

■各行程尺寸

行程		100	150	200	250	300	350	400	450	500	550	600	650	700	750	800	850	900	950	1000	1050	1100	1150	1200	1250	1300
L	无刹车	520	570	620	670	720	770	820	870	920	970	1020	1070	1120	1170	1220	1270	1320	1370	1420	1470	1520	1570	1620	1670	1720
	带刹车	555	605	655	705	755	805	855	905	955	1005	1055	1105	1155	1205	1255	1305	1355	1405	1455	1505	1555	1605	1655	1705	1755
A		370	420	470	520	570	620	670	720	770	820	870	920	970	1020	1070	1120	1170	1220	1270	1320	1370	1420	1470	1520	1570
B		340	390	440	490	540	590	640	690	740	790	840	890	940	990	1040	1090	1140	1190	1240	1290	1340	1390	1440	1490	1540
C		160	210	60	110	160	210	60	110	160	210	60	110	160	210	60	110	160	210	60	110	160	210	60	110	160
D		0	0	1	1	1	1	2	2	2	2	3	3	3	3	4	4	4	4	5	5	5	5	6	6	6
E		4	4	6	6	6	6	8	8	8	8	10	10	10	10	12	12	12	12	14	14	14	14	16	16	16
F		20	45	70	20	45	70	20	45	70	20	45	70	20	45	70	20	45	70	20	45	70	20	45	70	20
G		2	2	2	3	3	3	4	4	4	5	5	5	6	6	6	7	7	7	8	8	8	9	9	9	10
H		3	3	3	4	4	4	5	5	5	6	6	6	7	7	7	8	8	8	9	9	9	10	10	10	11
J		160	210	260	310	360	410	460	510	560	610	660	710	760	810	860	910	960	1010	1060	1110	1160	1210	1260	1310	1360

■各行程质量

行程		100	150	200	250	300	350	400	450	500	550	600	650	700	750	800	850	900	950	1000	1050	1100	1150	1200	1250	1300
质量(kg)	无刹车	13.9	15.0	16.0	17.1	18.1	19.2	20.2	21.3	22.3	23.4	24.4	25.5	26.5	27.6	28.7	29.7	30.8	31.8	32.9	33.9	35.0	36.0	37.1	38.1	39.2
	带刹车	14.5	15.6	16.6	17.7	18.7	19.8	20.8	21.9	22.9	24.0	25.0	26.1	27.1	28.2	29.3	30.3	31.4	32.4	33.5	34.5	35.6	36.6	37.7	38.7	39.8

适用控制器

本页的驱动轴可以连接以下控制器。请根据需求选择合适的型号。

名称	外观	最多可连接轴数	电源电压	控制方法														最大定位点数	参考页
				定位	脉冲串	程序	现场网络 ※可选												
							DV	CC	CIE	PR	CN	ML	ML3	EC	EP	PRT	SSN	ECM	
RCON		16	DC24V 单相AC200V 三相AC200V	–	–	–	●	●	●	●	–	–	–	●	●	●	–	–	128	7-25
RSEL		8		–	–	●	●	●	●	●	–	–	–	●	●	●	–	–	36000	7-27
SCON-CB/CGB		1	单相AC200V	●	●	–	●	●	●	●	●	●	●	●	●	●	–	–	512 (现场网络规格为768)	7-187
SSEL-CS		2	单相AC 100V/200V	●	–	●	●	●	–	●	–	–	–	–	●	–	–	–	20000	7-243
XSEL-P/Q		6	单相AC200V 三相AC200V	–	–	●	●	●	–	●	–	–	–	–	●	–	–	–	20000	7-271
XSEL-RA/SA		8		–	–	●	●	●	–	●	–	–	–	●	●	–	–	–	55000 (根据型号而有所差异)	7-271

(注) 关于DV、CC等现场网络缩写符号，请确认7-17页。
(注) 绝对型驱动轴不能连接RCON-SC。

SSPDACR-L-750

±5μm 高精度 | 无尘 | 本体宽 160 mm | 750 W

■型号项目

SSPDACR – L – □ – 750 – □ – □ – □ – □ – □

系列	
SSPDACR	高精度规格

类型
L

编码器种类	
I	增量型
A	绝对型

马达种类	
750	750W

导程	
50	50mm
25	25mm

行程	
100 ~ 1500	100mm ~ 1500mm (每50mm)

适用控制器	
T2	SCON SSEL XSEL-P/Q XSEL-RA/SA
T4	RCON RSEL

电缆长	
N	无
S	3m
M	5m
X□□	指定长度

选项
请参考下述选项

CE RoHS

水平 | 垂直 | 侧立 | 吊顶

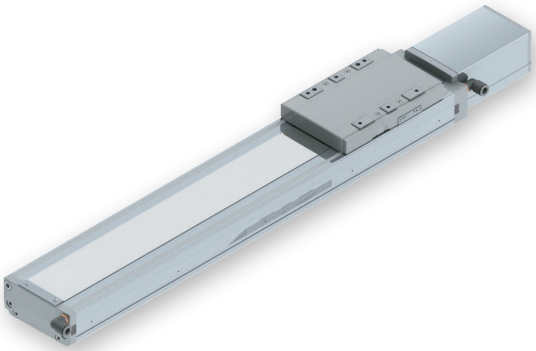

编码器种类/行程阵容

行程 (mm)	编码器种类	
	增量型	绝对型
100	○	○
150/200	○	○
250/300	○	○
350/400	○	○
450/500	○	○
550/600	○	○
650/700	○	○
750/800	○	○
850/900	○	○
950/1000	○	○
1050/1100	○	○
1150/1200	○	○
1250/1300	○	○
1350/1400	○	○
1450/1500	○	○

POINT 选型注意

(1) "主要规格"中的负载质量用最大值表示。详细内容请参考"不同速度·加速度下的负载质量表"。
(2) 根据不同的安装姿势，需要加以注意。详细内容请参考1-199页。
(3) 如果使用带滚珠保持机构导轨(RT)，垂直负载质量将降低2.0kg。
(4) 参考负载伸出长：Ma·Mb·Mc方向750mm以下。

选项

名称	型号	参考页	名称	型号	参考页
电缆左侧面出线(注1)	A1S	6-387	主动轴指定	LM	6-390
电缆左背面出线(注1)	A1E	6-387	主动轴指定(传感器对侧安装)	LLM	6-390
电缆右侧面出线(注1)	A3S	6-387	反原点规格	NM	6-390
电缆右背面出线(注1)	A3E	6-387	带滚珠保持机构导轨(注3)	RT	6-390
AQ封圈(标准配备)(注2)	AQ	6-387	从动轴指定	S	6-390
刹车	B	6-387	直线度高精度规格(行程100～600)	ST	6-392
蠕变传感器	C	6-387	直线度高精度规格(行程650～1300)	ST	6-392
蠕变传感器对侧安装	CL	6-387	直线度高精度规格(行程1350～1500)	ST	6-392
原点限位传感器	L	6-390	吸气用配管接头对侧安装	VR	6-393
原点限位传感器对侧安装	LL	6-390			

(注1) 型号项目的选项栏中必须择一记入型号。
(注2) 请务必在型号项目的选项栏中记入此选项。
(注3) 导程50规格时不可选择。

电缆长

种类	电缆记号	T2		T4	
		标准	带LS	标准	带LS
标准型	S(3m)	○	○	○	○
	M(5m)	○	○	○	○
指定长度	X06(6m)～X10(10m)	○	○	○	○
	X11(11m)～X15(15m)	○	○	○	○
	X16(16m)～X20(20m)	○	○	○	○
	X21(21m)～X25(25m)	○	○	○	○
	X26(26m)～X30(30m)	○	○	○	○

(注) 标准配备柔性电缆。

主要规格

项目			内容	
导程		滚珠丝杆导程(mm)	50	25
水平	负载质量	最大负载质量(kg)	60	120
	速度/加减速度	最高速度(mm/s)	1600	1100
		额定加减速度(G)	0.4	0.4
		最高加减速度(G)	1.2	1.2
垂直	负载质量	最大负载质量(kg)	12	25
	速度/加减速度	最高速度(mm/s)	1600	1100
		额定加减速度(G)	0.4	0.4
		最高加减速度(G)	1.2	1.2
推力		额定推力(N)	255	510
无尘室规格		吸气量(Nl/min)	180	120
刹车		刹车规格	无励磁动作电磁刹车	
		刹车保持力(kgf)	12	25
行程		最小行程(mm)	100	100
		最大行程(mm)	1500	1500
		行程间距(mm)	50	50

项目	内容
驱动方式	滚珠丝杆 φ25mm 相当于滚轧C5
重复定位精度	±0.005mm
空转值	0.02mm以下
基座	材质:铸铁 涂装处理
线性导轨	直动无限循环型
静态允许负载力矩	Ma:750N·m
	Mb:750N·m
	Mc:1850N·m
动态允许负载力矩(注4)	Ma:162N·m
	Mb:162N·m
	Mc:391N·m
无尘度	Class10(0.1μm、Fed.Std.209D)、Class2.5相当(ISO 14644-1标准)
适用环境温度·湿度	0～40°C 85%RH以下(无结露)
防护等级	IP20
耐振性、耐冲击	4.9m/s²
国际规格	CE标志、RoHS指令
马达种类	AC伺服马达
编码器种类	增量型/绝对型
编码器脉冲数	16384 pulse/rev
交货期	记载在主页[交货期查询]中

(注4) 基准额定寿命为10,000km时的值。行走寿命因运行条件、安装状态不同而发生变化。
请参照1-180页确认行走寿命。

■滑块型力矩方向

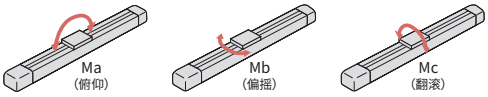

不同速度·加速度下的负载质量表

负载质量单位为kg。

姿势		水平											垂直										
导程(mm)	最高速度(mm/s)	加速度(G)																					
		0.2	0.3	0.4	0.5	0.6	0.7	0.8	0.9	1.0	1.1	1.2	0.2	0.3	0.4	0.5	0.6	0.7	0.8	0.9	1.0	1.1	1.2
50	1600	60	60	60	48	40	34	30	27	24	22	20	12	12	12	10	8	7	6	5	5	4	4
25	1100	120	120	120	96	80	69	60	53	48	44	40	25	25	25	20	17	14	13	11	10	9	8

行程与最高速度

行程 / 导程	100～900	950·1000	1050·1100	1150·1200	1250·1300	1350·1400	1450·1500
50	1600			1550	1340	1170	1040
25	1100	1060	900	770	670	580	520

(单位为mm/s)

联机整定时的负载质量及加减速度

负载质量单位为kg。空栏表示不可动作。

	导程	不同加减速度下的负载质量(kg)															最高速度(mm/s)	
		0.1G	0.2G	0.3G	0.4G	0.5G	0.6G	0.7G	0.8G	0.9G	1.0G	1.1G	1.2G	1.3G	1.4G	1.5G	标准	整定后
水平	50	78	72	66	60	48	40	34	30	27	24	22	20				1600	1600
	25	156	144	132	120	96	80	69	60	53	48	44	40				1100	1100

尺寸图

CAD图纸可从IAI主页下载。
www.iai-robot.com
二维CAD 三维CAD

(注) 电缆中继接头是用于连接马达·编码器电缆。电缆请参考1-107页。
(注) 进行原点复位时，滑块会移动至M.E.，请注意不要与周围物品产生干涉。
(注) 如果更改原点方向，需要进行返厂调整，敬请注意。
(注) 允许负载力矩偏置基准位置位于距离滑块工件安装位置65.5mm处。

ST：行程
M.E.：机械末端
S.E.：行程末端

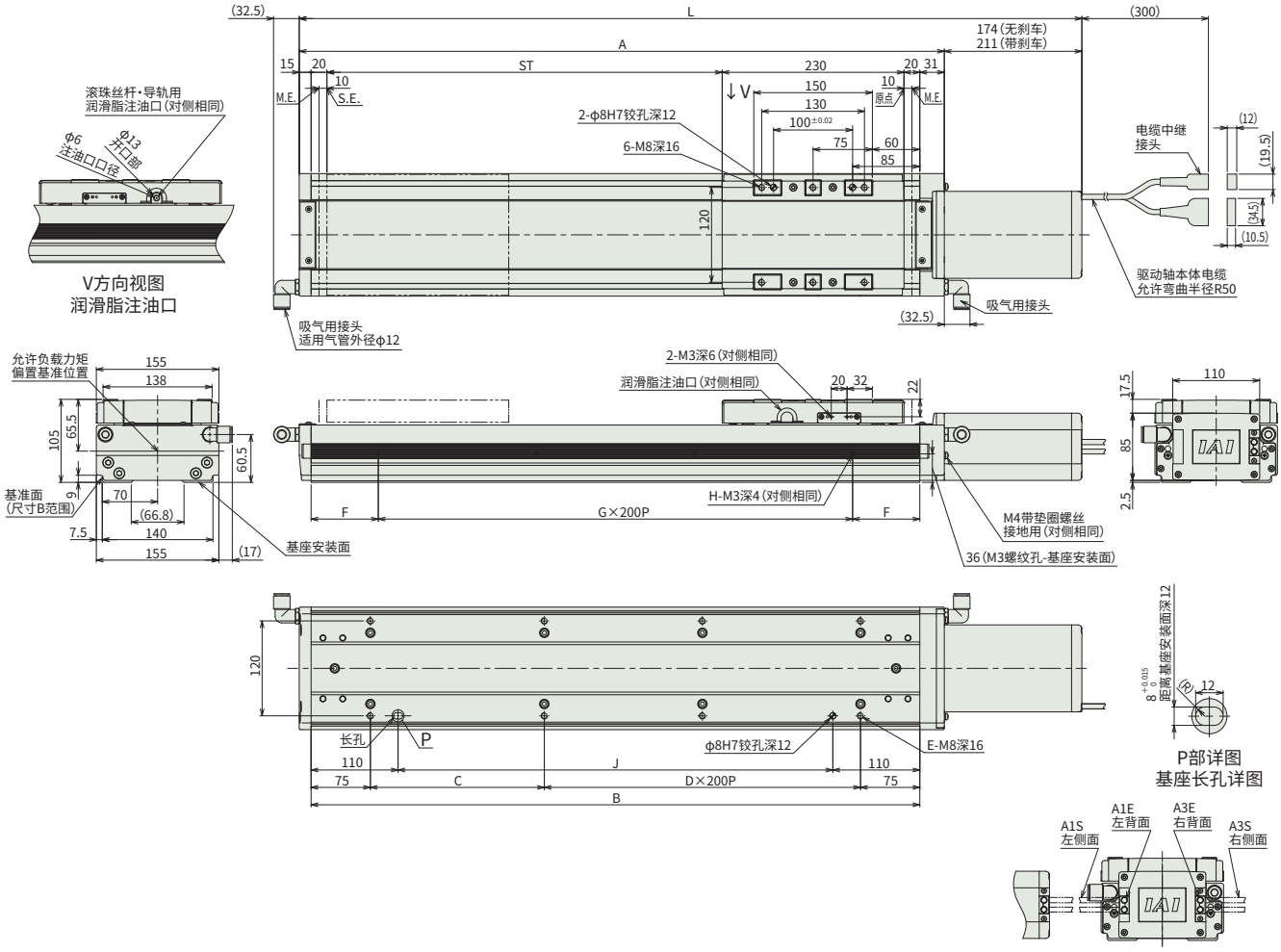

■各行程尺寸

行程		100	150	200	250	300	350	400	450	500	550	600	650	700	750	800	850	900	950	1000	1050	1100	1150	1200	1250	1300	1350	1400	1450	1500
L	无刹车	590	640	690	740	790	840	890	940	990	1040	1090	1140	1190	1240	1290	1340	1390	1440	1490	1540	1590	1640	1690	1740	1790	1840	1890	1940	1990
	带刹车	627	677	727	777	827	877	927	977	1027	1077	1127	1177	1227	1277	1327	1377	1427	1477	1527	1577	1627	1677	1727	1777	1827	1877	1927	1977	2027
A		416	466	516	566	616	666	716	766	816	866	916	966	1016	1066	1116	1166	1216	1266	1316	1366	1416	1466	1516	1566	1616	1666	1716	1766	1816
B		370	420	470	520	570	620	670	720	770	820	870	920	970	1020	1070	1120	1170	1220	1270	1320	1370	1420	1470	1520	1570	1620	1670	1720	1770
C		220	70	120	170	220	70	120	170	220	70	120	170	220	70	120	170	220	70	120	170	220	70	120	170	220	70	120	170	220
D		0	1	1	1	1	2	2	2	2	3	3	3	3	4	4	4	4	5	5	5	5	6	6	6	6	7	7	7	7
E		4	6	6	6	6	8	8	8	8	10	10	10	10	12	12	12	12	14	14	14	14	16	16	16	16	18	18	18	18
F		85	10	35	60	85	10	35	60	85	10	35	60	85	10	35	60	85	10	35	60	85	10	35	60	85	10	35	60	85
G		1	2	2	2	2	3	3	3	3	4	4	4	4	5	5	5	5	6	6	6	6	7	7	7	7	8	8	8	8
H		2	3	3	3	3	4	4	4	4	5	5	5	5	6	6	6	6	7	7	7	7	8	8	8	8	9	9	9	9
J		150	200	250	300	350	400	450	500	550	600	650	700	750	800	850	900	950	1000	1050	1100	1150	1200	1250	1300	1350	1400	1450	1500	1550

■各行程质量

行程		100	150	200	250	300	350	400	450	500	550	600	650	700	750	800	850	900	950	1000	1050	1100	1150	1200	1250	1300	1350	1400	1450	1500
质量(kg)	无刹车	24.0	26.0	28.0	29.0	31.0	32.0	34.0	36.0	37.0	39.0	40.0	42.0	44.0	45.0	47.0	48.0	50.0	52.0	53.0	55.0	56.0	58.0	60.0	61.0	63.0	65.0	66.0	68.0	70.0
	带刹车	25.0	27.0	29.0	30.0	32.0	33.0	35.0	37.0	38.0	40.0	41.0	43.0	45.0	46.0	48.0	49.0	51.0	53.0	54.0	56.0	57.0	59.0	61.0	62.0	64.0	66.0	67.0	69.0	71.0

适用控制器

本页的驱动轴可以连接以下控制器。请根据需求选择合适的型号。

名称	外观	最多可连接轴数	电源电压	控制方法															最大定位点数	参考页
				定位	脉冲串	程序	现场网络 ※可选													
							DV	CC	CIE	PR	CN	ML	ML3	EC	EP	PRT	SSN	ECM		
RCON		16	DC24V 单相AC200V 三相AC200V	–	–	–	●	●	●	●	–	–	–	●	●	●	–	–	128	7-25
RSEL		8		–	–	●	●	●	●	●	–	–	–	●	●	●	–	–	36000	7-27
SCON-CB/CGB		1	单相AC200V	●	●	–	●	●	●	●	●	●	●	●	●	●	–	–	512 (现场网络规格为768)	7-187
SSEL-CS		2		●	–	●	●	●	–	●	–	–	–	–	●	–	–	–	20000	7-243
XSEL-P/Q		6	单相AC200V 三相AC200V	–	–	●	●	●	–	●	–	–	–	–	●	–	–	–	20000	7-271
XSEL-RA/SA		8		–	–	●	●	●	–	●	–	–	–	●	●	–	–	–	55000 (根据型号而有所差异)	7-271

(注) 关于DV、CC等现场网络缩写符号，请确认7-17页。
(注) 绝对型驱动轴不能连接RCON-SC。